RDS

Воздушные завесы для вращающихся дверей

Воздушные завесы серии RDS идеальное решение для защиты проемов вращающихся дверей. Сама завеса устанавливается сверху двери, соединяется с воздухораспределительной секцией, которая изготавливается по размерам двери и в целом все элементы практически незаметны.

- Изготовление по параметрам клиента в соответствии с алгоритмом заказа.
- Система управления SIRe имеет функцию обеспечения защиты от замерзания теплообменников в завесах с подводом горячей воды.
- Фронтальный элемент дуги выдува может изготавливаться из нержавеющей стали с матовой, стандартной или зеркальной полировкой или из оцинкованного стального листа с окраской методом порошкового напыления в любой цвет по коду RAL/NCS. Воздушная завеса и секция воздухораспределения – из оцинкованного стального листа с окраской по RAL9016, белый. Ребра решетки выдува из алюминия.

Без нагрева - RDS A (IP20)

Модель	Мощность [кВт]	Расход воздуха*1 [м³/час]	Мощность звука*2 [дБ(А)]	Звуковое давление*3 [дБ(А)]	Напряжение [В]	Ток [А]	Габариты [мм]	Вес*7 [кг]
RDS23A	0	950/2000	77	43/61	230В~	2,2	1000	80
RDS29A	0	1100/2600	79	47/63	230В~	4,4	1000	100
RDS38A	0	1550/3700	80	47/64	230В~	6,2	1500	150
RDS56A	0	2150/5200	81	48/65	230В~	8,7	2000	200
RDS65A	0	2600/6300	82	48/66	230В~	10,5	2500	220

С электронагревом - RDS E (IP20)

Модель	Ступени мощности [кВт]	Расход воздуха*1 [м³/час]	Δt*4 [°C]	Мощность звука*2 [дБ(А)]	Звуковое давление*3 [дБ(А)]	Напр./Ток (управление) [В]/[А]	Напр./Ток (нагрев) [В]/[А]	Габариты [мм]	Вес*7 [кг]
RDS23E08	2,7/5,4/8,1	950/2000	26/12	77	43/61	230В~/2,2	400В3~/11,7	1000	80
RDS29E12	3,9/7,8/12	1100/2600	33/14	79	47/63	230В~4,4	400В3~/16,9	1000	100
RDS38E18	6,0/12/18	1550/3700	35/14	80	47/64	230В~/6,2	400В3~/26,0	1500	150
RDS56E23	7,8/15/23	2150/5200	32/13	81	48/65	230В~/8,7	400В3~/33,8	2000	200
RDS65E30	9,9/19/30	2600/6300	35/14	82	48/66	230В~/10,5	400В3~/42,9	2500	220

На горячей воде - RDS WL, теплообменник для воды (≤80 °C) (IP20)

Модель	Мощность*5 [кВт]	Мощность*6 [кВт]	Расход воздуха*1 [м³/час]	Δt*4,5 [°C]	Δt*4,6 [°C]	Расход воды [л]	Мощность звука*2 [дБ(А)]	Звуковое давление*3 [дБ(А)]	Напряжение [В]	Ток [А]	Габариты [мм]	Вес*7 [кг]
RDS23WL	9,4	16	950/1950	19/14	32/24	2,2	77	43/61	230V~	2,2	1000	80
RDS29WL	10	17	900/2200	19/13	32/23	2,2	79	47/63	230V~	4,0	1000	100
RDS38WL	15	26	1300/3100	20/14	34/25	3,4	80	47/64	230V~	5,6	1500	150
RDS56WL	22	37	1850/4400	20/14	34/25	4,5	81	48/65	230V~	7,9	2000	200
RDS65WL	28	48	2250/5300	21/15	35/26	5,7	82	48/66	230V~	9,5	2500	220

*1) При min/max скорости (всего 5 ступеней).

*2) Мощность звука (L_{WA}) измерена в соответствии с ISO 27327-2: 2014, Тип установки E.

*3) Звуковое давление (L_{pA}). Условия: Расстояние до прибора 5 метров. Фактор направленности 2. Эквивалентная площадь звукопоглощения 200 м². При низком/высоком расходе воздуха.

*4) Δt = Увеличение температуры проходящего воздуха при полной выходной мощности и min/max расходе воздуха.

*5) Для температуры воды 60/40 °C, и воздуха на входе +18 °C.

*6) Для температуры воды 80/60 °C и воздуха на входе +18 °C.

*7) Приблизительный вес завесы и воздушного канала.

2017-06-14

Выбор необходимой модели

Выбор необходимой модели может быть произведен несложным путем. Считается, что для данного типа дверей мощность 3,5-5кВт на один квадратный метр проема дверей будет достаточна. Перемножив эту величину на площадь дверей, получим необходимую мощность завесы.

При нестандартных вариантах свяжитесь с Frico перед размещением заказа.

Алгоритм заказа

Модель - R - W - X - Z - Материал / цвет
Пример: RDS56WL - 2500 - 2900 - 2350 - 500 - P

Модель	См. Технические характеристики
R	Внешний радиус по верху вращающейся двери.
W	Ширина раскрытия двери
X	Максимальное расстояние от наружной стены до внешнего радиуса вращающейся двери.
Z	Расстояние от низа решетки выдува до верха крыши вращающейся двери, где размещается завеса.
Материал / цвет	Только для декоративного элемента: P = полированная нержавеющая сталь B = матовая нержавеющая сталь MP = зеркальная полировка, нерж. сталь Код RAL = Окраска порошковым напылением Код NCS = Окраска порошковым напылением Корпус завесы и воздухораспределительной секции из окрашенной листовой стали, цветовой код: белый, RAL9016

Размер Y переменный, он зависит от других величин, указываемых в алгоритме заказа.

Основные размеры

Вид сверху

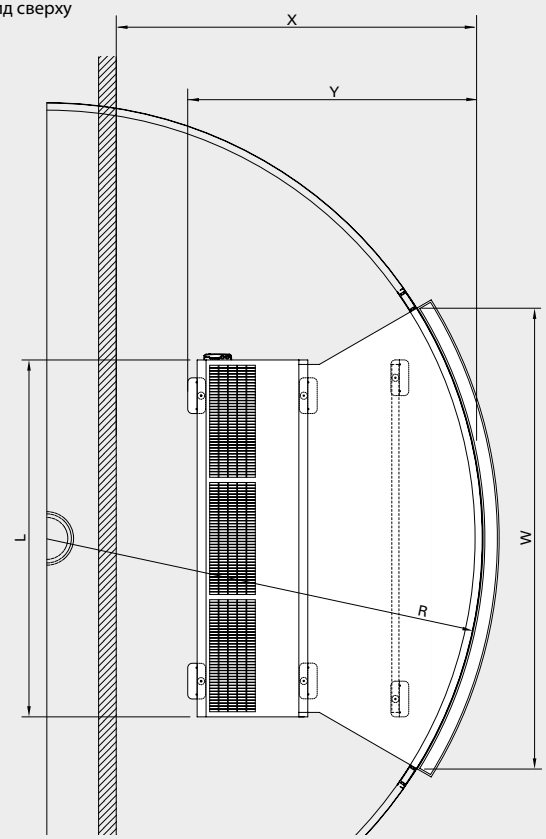

Вид сбоку

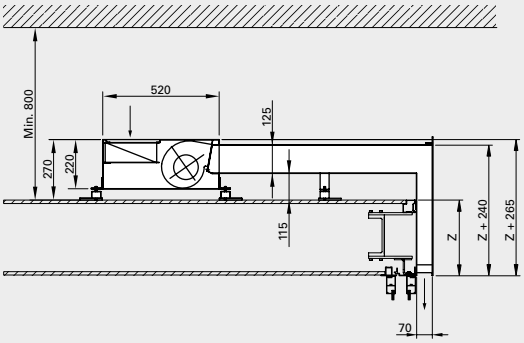

	L [мм]
RDS23	1000
RDS29	1000
RDS38	1500
RDS56	2000
RDS65	2500

W: Ширина раскрытия двери
R: Внешний радиус по верху вращающейся двери

CE

Управление

SIRe Базовая

SIRe Продвинутая

SIRe Профи

Эта завеса имеет элементы системы управления SIRe, которая может автоматически адаптировать работу завесы под условия каждого проема. С учетом нужных для работы функций, можно выбрать любую из 3х версий системы управления SIRe: Базовая, Продвинутая или Профи. Оборудование с теплообменниками необходимо оснащать комплектами клапанов.

Более подробная информация и принадлежности в разделе "Приборы управления".

Система управления SIRe не входит в комплект поставки завесы.