NEW

S+S REGELTECHNIK

Барометр / измерительный преобразователь атмосферного давления, калибруемый, с активным выходом

ALD

Калибруемый барометр **PREM**ASGARD® **ALD** с активным выходом (потенциальный/токовый на выбор) и 4 диапазонами измерения (макс. от 600 до 1100 гПа, переключаемые), в компактном пластиковом корпусе с быстрозаворачиваемыми винтами, на выбор с дисплеем или без дисплея.

Датчик давления измеряет атмосферное давление в чистом воздухе (без конденсата) или других неагрессивных, негорючих газах. Среди прочего используется в системах вентиляции и кондиционирования воздуха, на метеорологических станциях и в системах управления, зависящих от давления воздуха.

Пьезорезистивный чувствительный элемент с температурной компенсацией гарантирует высокую достоверность и точность. Датчик откалиброван на заводе. При наличии определенных условий окружающей среды специалист может выполнить точную настройку.

ТЕХНИЧЕСКИЕ ДАННЫЕ

Напряжение питания:	24 В перем./пост. тока (±10 %)
Нагрузка:	R_a (Ом) = 25...450 Ом в токовом выходе
Сопротивление нагрузки:	R_L > 25 кОм в потенциальном выходе
Потребляемая мощность:	< 1 Вт при 24 В пост. тока; < 2 ВА при 24 В перем. тока
Потребляемый ток:	< 45 мА
Диапазоны измерения:	**переключение между 4 диапазонами** (см. таблицу)
Выход:	**переключаемый 0–10 В / 4...20 мА** (при помощи DIP-переключателя)
Тип подключения:	3-проводное подключение
Температура окружающей среды:	при хранении: –35...+85 °C; при эксплуатации: –30...+75 °C, без конденсата
Тип давления:	атмосферное давление/абсолютное давление
Среда:	чистый воздух и неагрессивные, негорючие газы
Точность:	обычно ±0,4 кПа в сравнении с калиброванным эталонным прибором
Смещение нуля:	±50 гПа
Повышенное давление:	200 кПа
Фильтрация сигналов:	**возможность переключения 1 с/10 с** (при помощи DIP-переключателя)
Температурный дрейф:	±0,1 % на °C
Корпус:	пластик, устойчивый к ультрафиолетовому излучению, полиамид, 30 % усиление стеклянными шариками, с быстрозаворачиваемыми винтами (комбинация шлиц/крестовый шлиц), цвет — транспортный белый (аналогичен RAL 9016), крышка дисплея прозрачная!
Размеры корпуса:	72 × 64 × 37,8 мм (Tyr 1 без дисплея) 72 × 64 × 43,3 мм (Tyr 1 с дисплеем)
Подсоединение кабеля:	**резьбовой кабельный ввод** из пластика (M16 × 1,5; с разгрузкой от натяжения, сменный, внутренний диаметр 10,4 мм) **или** **разъем M12** (штекер, 5-контактный, A-кодирование) согласно DIN EN 61076-2-101 (опция, по запросу)
Эл. подключение:	0,14–1,5 мм², по винтовым зажимам
Относительная влажность воздуха:	< 95 %, без конденсата
Класс защиты:	III (согласно стандарту EN 60 730)
Степень защиты:	**IP 67** (согласно EN 60 529), корпус проверен, TÜV SÜD, отчет № 713139052 (Tyr 1)
Нормы:	соответствие нормам ЕС, электромагнитная совместимость согласно EN 61 326, директиве 2014 / 30 / EU «Электромагнитная совместимость»
Комплектация:	**дисплей,** однострочный, вырез ок. 36 × 15 мм (ширина x высота), для индикации атмосферного/абсолютного давления
ПРИНАДЛЕЖНОСТИ	см. раздел «Принадлежности»
WS-04	**Приспособление для защиты от непогоды и солнечных лучей**, 130 × 180 × 135 мм, из высококачественной стали **V2A** (1.4301)

Диапазон давления (настраиваемый)	**DIP 1**	**DIP 2**
600...1100 гПа	OFF	OFF
700...1100 гПа	**ON**	OFF
800...1100 гПа	OFF	**ON**
900...1100 гПа (default)	**ON**	**ON**

Фильтрация сигналов измерения (настраиваемый временной интервал)	**DIP 5**
10 с (default)	OFF
1 с	**ON**

Выход (настраиваемый)	**DIP 6**
Напряжение 0–10 В (default)	OFF
Ток 4... 20 мА	**ON**

Таблица пересчета значений давления:

Единицы =	бар	мбар	Па	кПа	м вод. ст.
1 Па	0,00001 бар	0,01 мбар	1 Па	0,001 кПа	0,000101971 м вод. ст.
1 кПа	0,01 бар	10 мбар	1000 Па	1 кПа	0,101971 м вод. ст.
1 бар	1 бар	1000 мбар	100000 Па	100 кПа	10,1971 м вод. ст.
1 мбар	0,001 бар	1 мбар	100 Па	0,1 кПа	0,0101971 м вод. ст.
1 м вод. ст.	0,0980665 бар	98,0665 мбар	9806,65 Па	9,80665 кПа	1 м вод. ст.

Барометр / измерительный преобразователь атмосферного давления, калибруемый, с активным выходом

Габаритный чертеж **ALD**

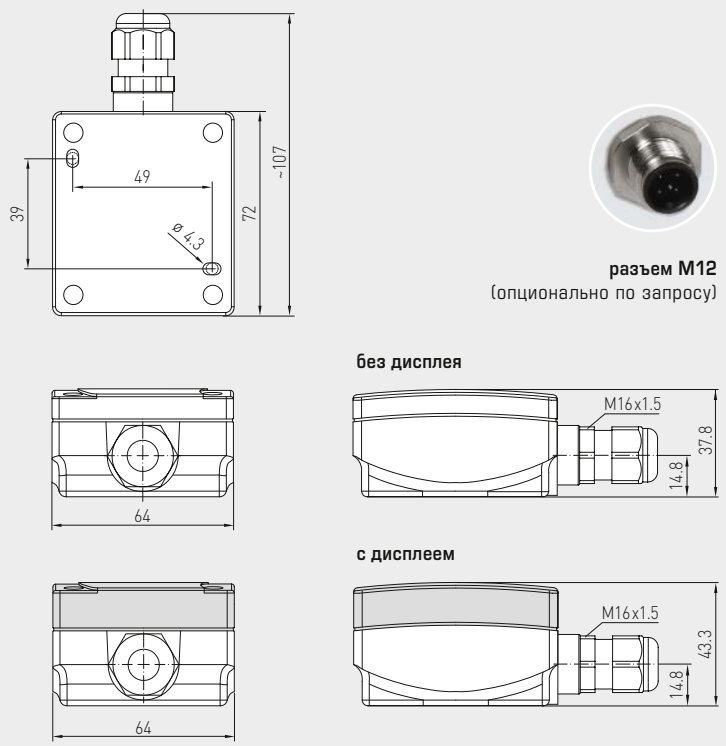

ALD
с дисплеем

Схема подключения **PREMASGARD® ALD**

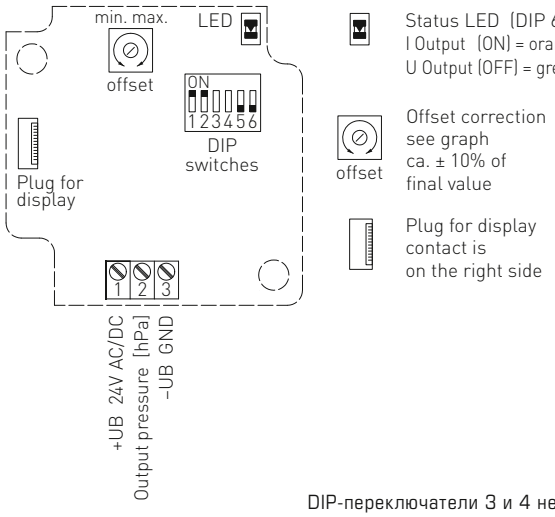

DIP-переключатели 3 и 4 не задействованы!

WS-04
Приспособление для защиты от непогоды и солнечных лучей (опция)

PREMASGARD® ALD Измерительный преобразователь атмосферного давления

Диапазон давления (настраиваемый)	**Тип / WG01**	**Выход** (переключаемый)	**Дисплей**	**Арт. №**
макс. 600...1100 гПа	**ALD**			
600...1100 гПа 700...1100 гПа 800...1100 гПа 900...1100 гПа	ALD	0–10 В / 4...20 мА		1301-1157-0130-200
	ALD LCD	0–10 В / 4...20 мА	■	1301-1157-2130-200
Переключение между несколькими диапазонами измерения:	**Диапазоны измерения** настраиваются при помощи DIP-переключателей.			
Выход:	**0–10 В или 4...20 мА** (можно выбрать при помощи DIP-переключателя)			
Опционально:	Подсоединение кабеля с **разъемом M12** согласно DIN EN 61076-2-101 (по запросу)			