THERMASGARD® DTF

Датчик температуры потолочный, с пассивным выходом

S+S REGELTECHNIK

THERMASGARD® **DTF** — небольшой встраиваемый термометр сопротивления с пассивным выходом для скрытой установки. Встраивается преимущественно в подвесные потолки или стены из гипсокартона и великолепно вписывается в общий архитектурный дизайн. Предназначен для измерения температуры над поверхностью. Вставная присоединительная головка для быстрого и простого монтажа.

DTF

Присоединительная головка, вставная

ТЕХНИЧЕСКИЕ ДАННЫЕ

Диапазон измерения:	–20...+90 °C
Чувствительные элементы / выход:	см. таблицу, пассивный
Тип подключения:	4-проводное подключение **Клемма 1 / 2: +** (обозначена красным, цвета проводов: желтый, коричневый) **Клемма 3 / 4: –** (обозначена черным, цвета проводов: белый, зеленый)
Измерительный ток:	< 0,6 мА (Pt1000) < 1,0 мА (Pt100) < 0,3 мА (Ni1000, Ni1000 TK5000) < 2,0 мВт (NTC xx) 400 µA...5 мА (LM235Z)
Присоединительная головка:	пластик, поликарбонат (PC), белый цвет (другие цвета в качестве опции), **вставная**
Соединительный кабель:	ПВХ, LiYY, 4 x 0,14 мм², KL = прим. 2 м
Монтаж / подключение:	в междуэтажное перекрытие вырез в потолке Ø = 30 мм заглушка Ø = < 35 мм
Сопротивление изоляции:	≥ 100 МОм, при +20 °C (500 В постоянного тока)
Допустимая относительная влажность воздуха:	< 95 %, без конденсата
Класс защиты:	III (согласно EN 60 730)
Степень защиты:	**IP 30** (согласно EN 60 529) Датчик в смонтированном состоянии

Габаритный чертеж **DTF**

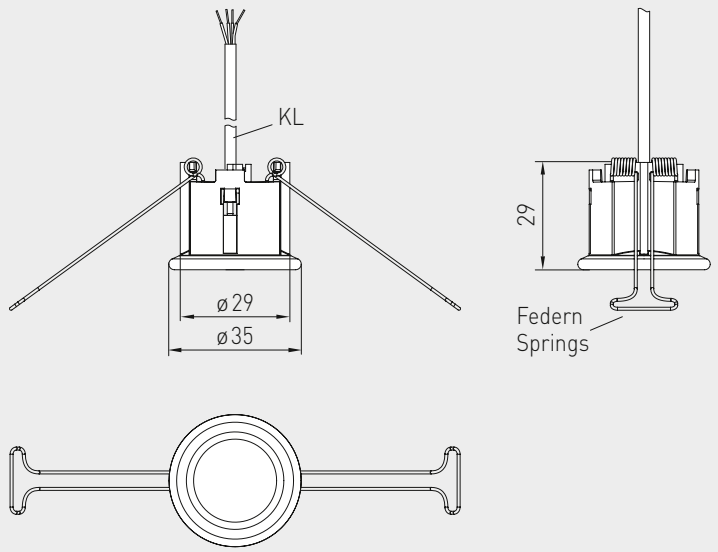

1 четырехпроводное подключение
стандартное исполнение

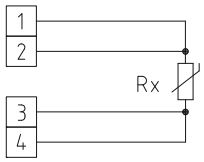

1 четырехпроводное подключение
LM 235 Z (KP 10)

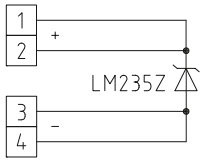

Датчик температуры потолочный, с пассивным выходом

DTF

THERMASGARD® DTF	Датчик температуры потолочный	
Тип / WG03	**Чувств. элемент / выход**	**Арт. №**
DTF		**IP 30**
DTF PT100	Pt100 (согласно DIN EN 60 751, класс B)	1101-60C0-1003-000
DTF PT1000	Pt1000 (согласно DIN EN 60 751, класс B)	1101-60C0-5003-000
DTF NI1000	Ni1000 (согласно DIN EN 43 760, класс B, TCR = 6180 млн$^{-1}$ / K)	1101-60C0-9003-000
DTF NITK	Ni1000 TK5000 (TCR = 5000 млн$^{-1}$ / K), LG-Ni1000	1101-60C1-0003-000
DTF LM235Z	LM235Z (TCR = 10 мВ / K; 2,73 В при 0 °C), KP10	1101-60C2-1003-000
DTF NTC1,8K	NTC 1,8 K	1101-60C1-2003-000
DTF NTC10K	NTC 10K	1101-60C1-5003-000
DTF NTC20K	NTC 20K	1101-60C1-6003-000
Примечание:	другие чувствительные элементы в качестве опции	по запросу