GV12-230-3-T Линейный электропривод для седельных клапанов

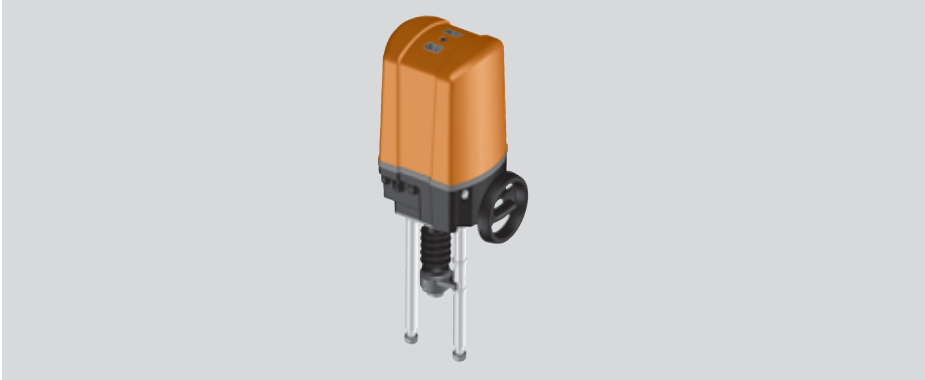

Электропривод с большим ходом штока для 2-ходовых и 3-ходовых больших седельных клапанов DN 200/DN 250

- **Фактическое усилие 12 кН**
- **Номинальное напряжение 230 В ~**
- **Управление: 3-позиционное**

Технические данные	
Номинальное напряжение	230 В ~ , 50 Гц
Расчетная мощность заданная	109 ВА
Соединение	Клеммы, 1,5 мм²
Фактическое усилие, усилие на закрытие	12 кН
Управление	3-позиционное импульсное
Минимальная длительность импульса	> 0,5 с
Ручное управление	Ручным маховиком, временное
Номинальный ход	65 мм
Фактический ход штока	0,79 мм/с
Указатель положения	Механический (30…) 65 мм штока
Вспомогательные переключатели	2 (нагрузка 16А , 250 В~)
Класс защиты	II
Степень защиты корпуса	IP 65
Температура окружающей среды	–20…+70 °C
Температура хранения	–40…+80 °C
Влажность окружающей среды	95% отн., не конденсир.
Техническое обслуживание	Не требуется
Вес	10,5 кг

Управление
Электропривод управляется стандартным 3-позиционным сигналом. При достижении конечного положения двигатель отключается с помощью одного из двух, зависящих от нагрузки, выключателя. Эти выключатели выполняют защитную функцию при попадании посторонних предметов между конусом клапана и его седлом.

Установка. Электропривод устанавливается на надлежащий клапан во время комплектации заказа. Подключение питания изолировано. Место соединения клапана с приводом выполнено специальным образом, предотвращающим смещение привода относительно клапана.

Ручное управление
При отключении питания и/или отключенном двигателе возможно ручное управление с помощью маховика

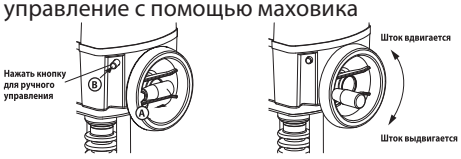

Для ручного управления выполнить следующие действия:

— Выдвинуть рукоятку из маховика (A)
— Медленно вращая маховик, нажать кнопку для ручного управления (B)
Кнопка включена
— Поворачивать ручное колесо в направлении по часовой стрелке→ Шток привода выдвигается ↓
— Поворачивать ручное колесо против часовой стрелки→ Шток привода вдвигается ↑
Двигатель привода находится в отключенном состоянии пока ручное колесо вдавлено. Ручное колесо выщелкивается автоматически при включении двигателя.

Высокая функциональная надежность
Привод защищен от короткого замыкания, смены полярности и перегрузки.

Индикация положения
Положение штока клапана отображается при помощи механического указателя на переходнике. Указатель настраивается автоматически

Схема подключения

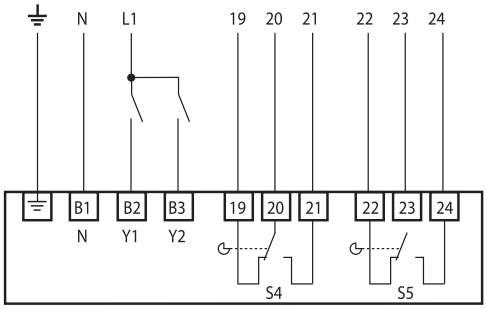

	Ⓜ	A – AB	A – AB
Y1	↓	0%	100%
Y2	↑	100%	0%

Габаритные размеры

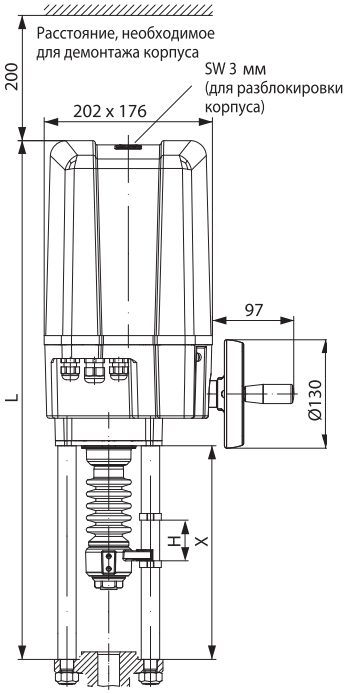

X [мм]	L [мм]	H [мм]
271	668	65

GV12-24-SR-T Линейный электропривод для седельных клапанов

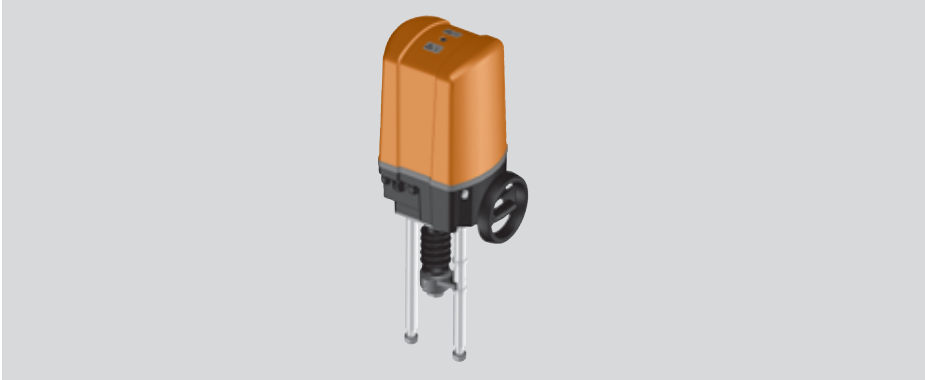

Электропривод с большим ходом штока для 2-ходовых и 3-ходовых больших седельных клапанов DN 200/DN 250

- **Фактическое усилие 12 кН**
- **Номинальное напряжение 24 В ~**
- **Управление: плавное сигналом 0…10 В=**

Технические данные	
Номинальное напряжение	24 В ~ , 50 Гц
Диапазон номинального напряжения	19,2…28,8 В
Расчетная мощность заданная	91 ВА
Соединение	Клеммы, 1,5 мм²
Фактическое усилие, усилие на закрытие	12 кН
Управление Управляющий сигнал Рабочий диапазон	 0…10 В= при 100 кОм 2…10 В=
Обратная связь (U)	2…10 В= при 0,5 мА
Ровность хода	± 5%
Ручное управление	Ручным маховиком, временное
Номинальный ход	65 мм
Фактический ход штока	0,79 мм/с
Указатель положения	Механический (30…) 65 мм штока
Класс защиты	III
Степень защиты корпуса	IP 65
Температура окружающей среды	–20…+70 °C
Температура хранения	–40…+80 °C
Влажность окружающей среды	95% отн., не конденсир.
Техническое обслуживание	Не требуется
Вес	10,5 кг

Управление

Электропривод управляется стандартным 0…10 В= сигналом. При достижении конечного положения двигатель отключается с помощью одного из двух, зависящих от нагрузки, выключателя. Эти выключатели выполняют защитную функцию при попадании посторонних предметов между конусом клапана и его седлом.

Установка. Электропривод устанавливается на надлежащий клапан во время комплектации заказа. Подключение питания изолировано. Место соединения клапана с приводом выполнено специальным образом, предотвращающим смещение привода относительно клапана.

Ручное управление

При отключении питания и/или отключенном двигателе возможно ручное управление с помощью маховика

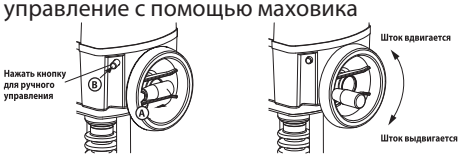

Для ручного управления выполнить следующие действия:

— Выдвинуть рукоятку из маховика (A)
— Медленно вращая маховик, нажать кнопку для ручного управления (B)

Кнопка включена

— Поворачивать ручное колесо в направлении по часовой стрелке→ Шток привода выдвигается ↓
— Поворачивать ручное колесо против часовой стрелки→ Шток привода вдвигается ↑

Двигатель привода находится в отключенном состоянии пока ручное колесо вдавлено. Ручное колесо выщелкивается автоматически при включении двигателя.

Высокая функциональная надежность

Привод защищен от короткого замыкания, смены полярности и перегрузки.

Индикация положения

Положение штока клапана отображается при помощи механического указателя на переходнике. Указатель настраивается автоматически

Схема подключения

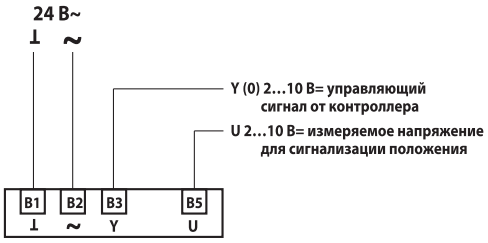

			A – AB
Y = 2 V	↓	↑	0%
Y = 10 V	↑	↓	100%

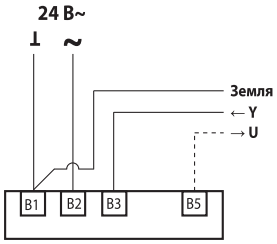

Габаритные размеры

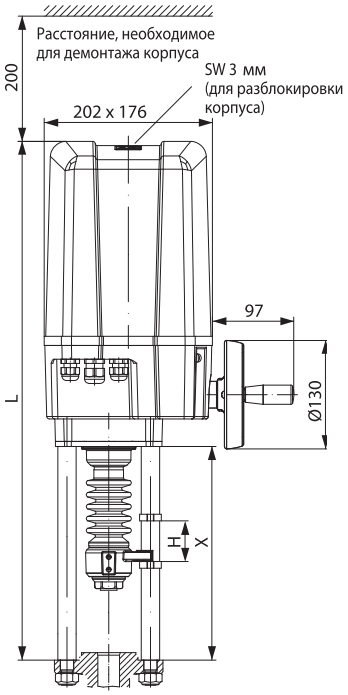

X [мм]	L [мм]	H [мм]
271	668	65