NV24A-TPC, NV230A-TPC Электроприводы для 2- и 3-ходовых седельных клапанов

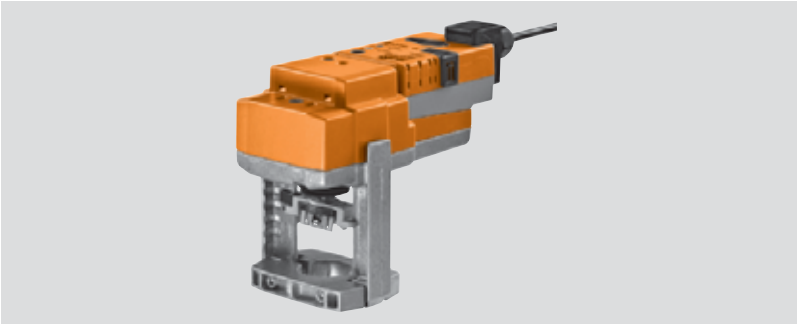

- **Действующее усилие 1000 Н**
- **Номинальное напряжение**
  NV24A-TPC 24 В~/=
  NV230A-TPC 230 В~
- **Управление: открыто/закрыто, 3-поз.**
- **Ход штока 20 мм**

Электрические параметры	**NV24A-TPC**	**NV230A-TPC**
Номинальное напряжение	24 В ~, 50/60 Гц ; 24 В=	230 В ~, 50/60 Гц
Диапазон номинального напряжения	19,2…28,8 В~ /21,6…28,8 В=	198…264 В ~
Расчетная мощность	3 ВА	4,5 ВА
Потребляемая мощность:		
— во время вращения	1,5 Вт	2 Вт
— в состоянии покоя	0,5 Вт	1 Вт
Соединение	Контакты 4 мм² и кабель: 1 м , 3 × 0,75 мм ²	
Параллельное подключение	Возможно	
Функциональные данные		
Действующее усилие	1000 Н	
Ручное управление	Вывод из зацепления зубчатого редуктора с помощью кнопки, возможно постоянное	
Ход штока	20 мм	
Время срабатывания	150 с / 20 мм	
Уровень шума	45 дБ (А)	
Индикация положения	Механический указатель 5…20 мм штока	
Безопасность		
Класс защиты	III (для низких напряжений)	II защитная изоляция
Электромагнитная совместимость	CE в соответствии с 2004/108/EC	
Степень защиты корпуса	IP54	
Номинальный импульс напряжения	0,8 кВ	4 кВ
Температура окружающей среды	0…+50° C	
Температура хранения	–40…+80° C	
Влажность окружающей среды	95% отн., не конденсир.	
Техническое обслуживание	Не требуется	
Вес	1,320 кг	

Прямая установка
Простая прямая установка с помощью зажимных губок специальной формы. Привод может поворачиваться на шейке седельного клапана на 360°.

Ручное управление
Возможно ручное управление с помощью кнопки на корпусе привода — временное или постоянное. Механический редуктор выводится из зацепления пока кнопка нажата — привод отсоединен. Ход штока можно регулировать с помощью шестигранного ключа 4 мм, который вставляется в верхнюю часть привода. Ход штока увеличивается когда ключ вращается по часовой стрелке.

Высокая функциональная надежность
Электропривод защищен от перегрузки, не требует концевых выключателей и автоматически останавливается по достижению конечных положений.

Комбинация электропривод/клапан
Подходящие клапаны можно определить из технических характеристик клапанов, обязательно принимая во внимание разрешенную температуру среды и запирающее давление.

Индикация положения
Ход штока определяется механически на кронштейне со специальными накладками. Диапазон хода настраивается автоматически во время работы.

Установленное положение
Заводская настройка: шток электропривода втянут. В случае поставки клапана с установленным на него приводом — направление движения устанавливается в соответствии с точкой запирания клапана.

Переключатель направления движения
При пуске переключатель направления хода штока переключает направление хода в нормальный режим.

Электрические аксессуары
Вспомогательные переключатели S2A-H.

Схема подключения

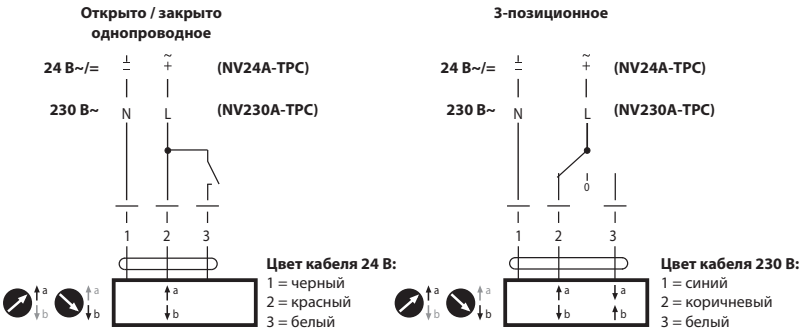

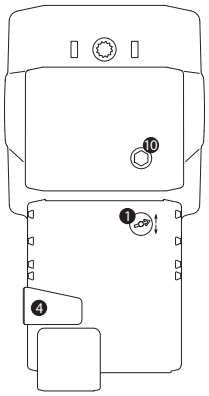

(1) **Переключатель направления движения штока**
Переключение: Направление хода штока.

(4) **Кнопка отключения редуктора**
Нажать кнопку: Отключение редуктора, остановка двигателя, возможно ручное управление
Отпустить кнопку: Редуктор подсоединяется, стандартный режим.

(10) **Ручное управление**
По часовой стрелке: шток выдвигается.
Против часовой стрелки: шток втягивается.

Примечание
- Подключать через изолированный трансформатор ! (Для 24 В)
- Возможно параллельное подключение других электроприводов с учетом мощностей
- Заводская настройка направления хода штока : шток электропривода втягивается

Указания по безопасности
- Электропривод разработан для использования в системах отопления , вентиляции и кондиционирования и не применяется в областях, выходящих за рамки указанные в спецификации, особенно для применения на воздушных суднах.
- Устройство может устанавливаться только обученным персоналом. В процессе установки должны быть учтены все рекомендации завода-изготовителя.
- Направление движения штока может быть изменено только квалифицированным персоналом, так как является критичным , особенно с точки зрения замораживания системы
- Устройство содержит электрические и электронные компоненты, запрещенные к утилизации вместе с бытовыми отходами. Необходимо соблюдать все действующие правила и инструкции, относящиеся к данной конкретной местности.

Габаритные размеры [мм]

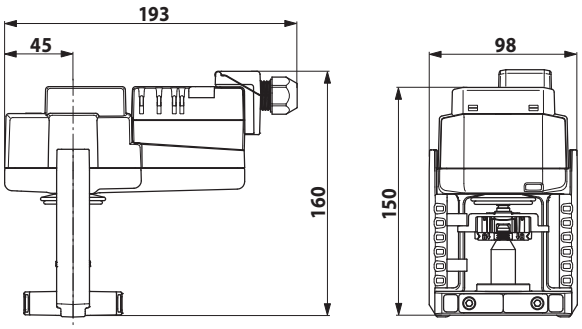

NV24A-SR-TPC, NV24A-SZ-TPC Электроприводы для 2- и 3-ходовых седельных клапанов

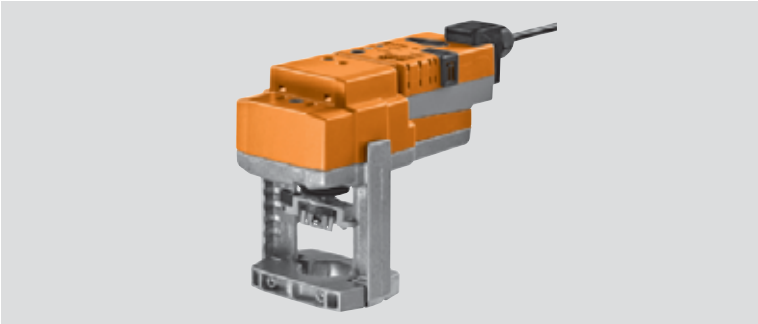

- **Действующее усилие 1000 Н**
- **Номинальное напряжение 24 В~/=**
- **Управление: Плавное**
  NV24A-SR-TPC (0) 2…10 В=
  NV24A-SZ-TPC (0) 0,5…10 В=
- **Ход штока 20 мм**

Электрические параметры	**NV24A-SR-TPC**	**NV24A-SZ-TPC**
Номинальное напряжение	24 В ~, 50/60 Гц ; 24 В=	
Диапазон номинального напряжения	19,2…28,8 В ~ / 21,6…28,8 В=	
Расчетная мощность	3 ВА	
Потребляемая мощность:		
— во время вращения	1,5 Вт	
— в состоянии покоя	0,5 Вт	
Соединение	Контакты 4 мм² и кабель: 1 м , 4 × 0,75 мм ²	
Параллельное подключение	Возможно	
Функциональные данные		
Действующее усилие	1000 Н	
Управляющий сигнал Y	0…10 В= (при вход. сопротивлении 100 кОм)	
Рабочий диапазон	2…10 В=	0,5…10 В=
Сигнал обратной связи U	2…10 В= при макс 0,5мА	0,5…10 В= при макс 0,5мА
Точность позиционирования	± 5%	
Ручное управление	Вывод из зацепления зубчатого редуктора с помощью кнопки, возможно постоянное	
Ход штока	20 мм	
Время срабатывания	150 с / 20 мм	
Уровень шума	45 дБ (A)	
Индикация положения	Механический указатель 5…20 мм штока	
Безопасность		
Класс защиты	III (для низких напряжений)	
Электромагнитная совместимость	CE в соответствии с 2004/108/EC	
Степень защиты корпуса	IP54	
Номинальный импульс напряжения	0,8 кВ	
Температура окружающей среды	0…+50° C	
Температура хранения	–40…+80° C	
Влажность окружающей среды	95% отн., не конденсир.	
Техническое обслуживание	Не требуется	
Вес	1,340 кг	

Схема подключения

24 В~/=, плавное регулирование
NV24A-SR-TPC

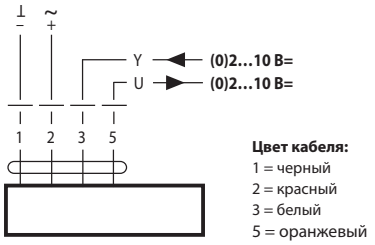

Цвет кабеля:
1 = черный
2 = красный
3 = белый
5 = оранжевый

24 В~/=, плавное регулирование
NV24A-SZ-TPC

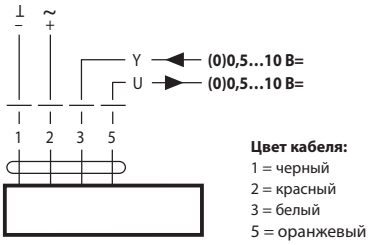

Цвет кабеля:
1 = черный
2 = красный
3 = белый
5 = оранжевый

Примечание

- Подключать через изолированный трансформатор ! (Для 24 В)
- Возможно параллельное подключение других электроприводов с учетом мощностей
- Заводская настройка направления хода штока : шток электропривода втягивается

Указания по безопасности

- Электропривод разработан для использования в системах отопления , вентиляции и кондиционирования и не применяется в областях, выходящих за рамки указанные в спецификации, особенно для применения на воздушных суднах.
- Устройство может устанавливаться только обученным персоналом. В процессе установки должны быть учтены все рекомендации завода-изготовителя.
- Направление движения штока может быть изменено только квалифицированным персоналом, так как является критичным , особенно с точки зрения замораживания системы
- Устройство содержит электрические и электронные компоненты, запрещенные к утилизации вместе с бытовыми отходами. Необходимо соблюдать все действующие правила и инструкции, относящиеся к данной конкретной местности.

Принцип действия

Электропривод управляется стандартным сигналом 0…10 В= и перемещает шток до положения, продиктованного сигналом. Измеряемое напряжение U отображает электрическим способом текущее положение привода, а также может служить управляющим сигналом для других приводов.

Прямая установка

Простая прямая установка с помощью зажимных губок специальной формы. Привод может поворачиваться на шейке седельного клапана на 360 °.

Ручное управление

Возможно ручное управление с помощью кнопки на корпусе привода — временное или постоянное. Механический редуктор выводится из зацепления пока кнопка нажата — привод отсоединен. Ход штока можно регулировать с помощью шестигранного ключа 4 мм, который вставляется в верхнюю часть привода. Ход штока увеличивается когда ключ вращается по часовой стрелке.

Высокая функциональная надежность

Электропривод защищен от перегрузки, не требует концевых выключателей и автоматически останавливается по достижению конечных положений.

Комбинация электропривод/клапан

Подходящие клапаны можно определить из технических характеристик клапанов, обязательно принимая во внимание разрешенную температуру среды и запирающее давление.

Индикация положения

Ход штока определяется механически на кронштейне со специальными накладками. Диапазон хода настраивается автоматически во время работы.

Установленное положение

Заводская настройка: шток электропривода втянут. В случае поставки клапана с установленным на него приводом — направление движения устанавливается в соответствии с точкой запирания клапана.

Переключатель направления движения

При пуске переключатель направления хода штока переключает направление хода в нормальный режим.

Электрические аксессуары

Вспомогательные переключатели S2A-H.

Адаптация хода штока

В момент первого подключения электропитания привод запускает процесс адаптации — т. е. приведения управляющего сигнала и сигнала обратной связи в соответствии с величиной хода штока.
Ручная инициация адаптации производится нажатием кнопки «Adaption» на корпусе привода. После этого привод перемещает шток в положение согласно управляющему сигналу.

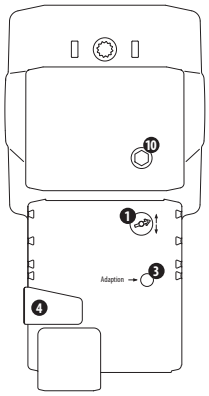

(1) **Переключатель направления движения штока**
Переключение: Направление хода штока.

(3) **Кнопка с желтым светодиодом**
Не светится : рабочий режим
Нажатие кнопки: Запуск адаптации, затем стандартный режим

(4) **Кнопка отключения редуктора**
Нажать кнопку: Отключение редуктора, остановка двигателя, возможно ручное управление.
Отпустить кнопку: Редуктор подсоединяется, стандартный режим.

(10) **Ручное управление**
По часовой стрелке: шток выдвигается.
Против часовой стрелки: шток втягивается.

Габаритные размеры [мм]

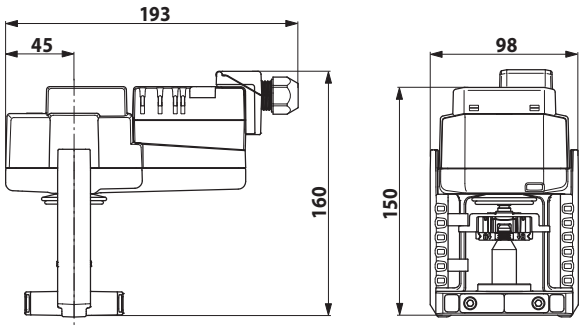

NVC24A-SR-TPC, NVC24A-SZ-TPC Электроприводы для 2- и 3-ходовых седельных клапанов

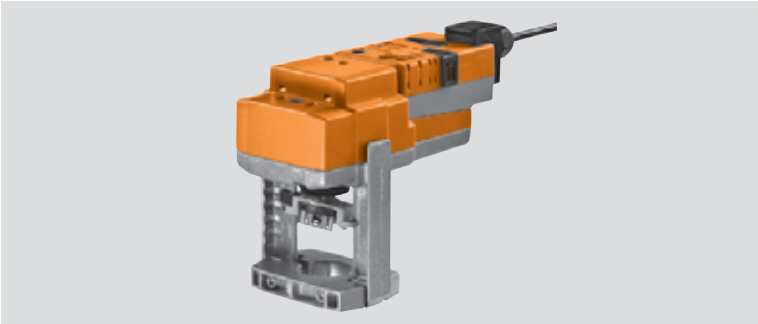

- **Действующее усилие 1000 Н**
- **Номинальное напряжение 24 В~/=**
- **Управление: плавное**
  NVC24A-SR-TPC (0) 2…10 В=
  NVC24A-SZ-TPC (0) 0,5…10 В=
- **Ход штока 20 мм; Время 35с/20 мм**

Электрические параметры	**NVC24A-SR-TPC**	**NVC24A-SZ-TPC**
Номинальное напряжение	24 В ~, 50/60 Гц ; 24 В=	
Диапазон номинального напряжения	19,2…28,8 В ~ / 21,6…28,8 В=	
Расчетная мощность	5,5 ВА	
Потребляемая мощность:		
— во время вращения	3,5 Вт	
— в состоянии покоя	1,5 Вт	
Соединение	Контакты 4 мм² и кабель: 1 м , 4 × 0,75 мм ²	
Параллельное подключение	Возможно	
Функциональные данные		
Действующее усилие	1000 Н	
Управляющий сигнал Y	0…10 В= (при вход. сопротивлении 100 кОм)	
Рабочий диапазон	2…10 В=	0,5…10 В=
Сигнал обратной связи U	2…10 В= при макс 0,5мА	0,5…10 В= при макс 0,5мА
Точность позиционирования	± 5%	
Ручное управление	Вывод из зацепления зубчатого редуктора с помощью кнопки, возможно постоянное	
Ход штока	20 мм	
Время срабатывания	35 с / 20 мм	
Уровень шума	60 дБ (А)	
Индикация положения	Механический указатель 5…20 мм штока	
Безопасность		
Класс защиты	III (для низких напряжений)	
Электромагнитная совместимость	CE в соответствии с 2004/108/EC	
Степень защиты корпуса	IP54	
Номинальный импульс напряжения	0,8 кВ	
Температура окружающей среды	0…+50° C	
Температура хранения	−40…+80° C	
Влажность окружающей среды	95% отн., не конденсир.	
Техническое обслуживание	Не требуется	
Вес	1,340 кг	

Принцип действия
Электропривод управляется стандартным сигналом 0…10 В= и перемещает шток до положения, продиктованного сигналом. Измеряемое напряжение U отображает электрическим способом текущее положение привода, а также может служить управляющим сигналом для других приводов.

Прямая установка
Простая прямая установка с помощью зажимных губок специальной формы. Привод может поворачиваться на шейке седельного клапана на 360°.

Ручное управление
Возможно ручное управление с помощью кнопки на корпусе привода — временное или постоянное. Механический редуктор выводится из зацепления пока кнопка нажата — привод отсоединен. Ход штока можно регулировать с помощью шестигранного ключа 4 мм, который вставляется в верхнюю часть привода. Ход штока увеличивается когда ключ вращается по часовой стрелке.

Высокая функциональная надежность
Электропривод защищен от перегрузки, не требует концевых выключателей и автоматически останавливается по достижению конечных положений.

Комбинация электропривод/клапан
Подходящие клапаны можно определить из технических характеристик клапанов, обязательно принимая во внимание разрешенную температуру среды и запирающее давление.

Индикация положения
Ход штока определяется механически на кронштейне со специальными накладками. Диапазон хода настраивается автоматически во время работы.

Установленное положение
Заводская настройка: шток электропривода втянут. В случае поставки клапана с установленным на него приводом — направление движения устанавливается в соответствии с точкой запирания клапана.

Переключатель направления движения
При пуске переключатель направления хода штока переключает направление хода в нормальный режим.

Электрические аксессуары
Вспомогательные переключатели S2A-H.

Адаптация хода штока
В момент первого подключения электропитания привод запускает процесс адаптации — т. е. приведения управляющего сигнала и сигнала обратной связи в соответствии с величиной хода штока.
Ручная инициация адаптации производится нажатием кнопки «Adaption» на корпусе привода. После этого привод перемещает шток в положение согласно управляющему сигналу.

Схема подключения

24 В~/=, плавное регулирование
NVC24A-SR-TPC

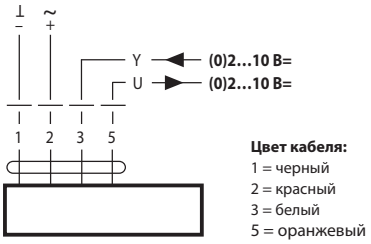

Цвет кабеля:
1 = черный
2 = красный
3 = белый
5 = оранжевый

24 В~/=, плавное регулирование
NVC24A-SZ-TPC

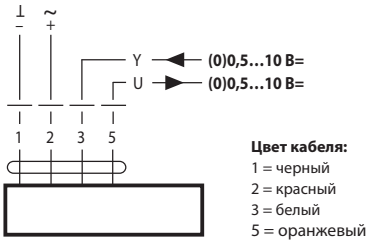

Цвет кабеля:
1 = черный
2 = красный
3 = белый
5 = оранжевый

Примечание
- Подключать через изолированный трансформатор ! (Для 24 В)
- Возможно параллельное подключение других электроприводов с учетом мощностей
- Заводская настройка направления хода штока : шток электропривода втягивается

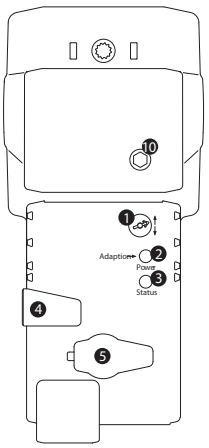

(1) **Переключатель направления движения штока**
Переключение: Направление хода штока.

(2) **Кнопка с зеленым светодиодом**
Не светится: нет питания, Светится: рабочий режим.
Нажатие кнопки: Запуск адаптации, затем стандартный режим.

(3) **Желтый светодиод**
Не светится: стандартный режим.
Светится: идет адаптация.

(4) **Кнопка отключения редуктора**
Нажать кнопку: Отключение редуктора, остановка двигателя, возможно ручное управление.
Отпустить кнопку: Редуктор подсоединяется, стандартный режим.

(5) **Сервисный разъем**
Не используется.

(10) **Ручное управление**
По часовой стрелке: шток выдвигается.
Против часовой стрелки: шток втягивается.

Указания по безопасности
- Электропривод разработан для использования в системах отопления , вентиляции и кондиционирования и не применяется в областях, выходящих за рамки указанные в спецификации, особенно для применения на воздушных суднах.
- Устройство может устанавливаться только обученным персоналом. В процессе установки должны быть учтены все рекомендации завода-изготовителя.
- Направление движения штока может быть изменено только квалифицированным персоналом, так как является критичным , особенно с точки зрения замораживания системы
- Устройство содержит электрические и электронные компоненты, запрещенные к утилизации вместе с бытовыми отходами. Необходимо соблюдать все действующие правила и инструкции, относящиеся к данной конкретной местности.

Габаритные размеры [мм]

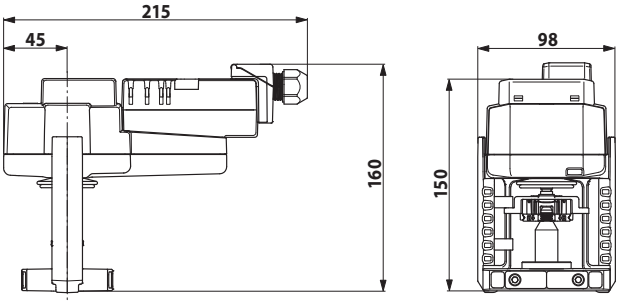
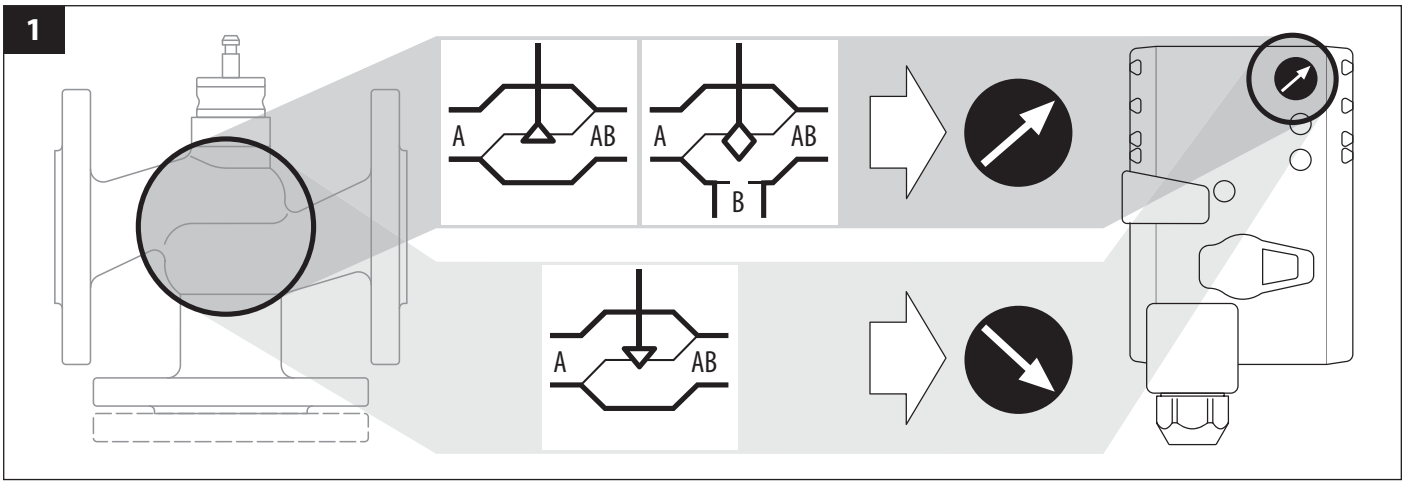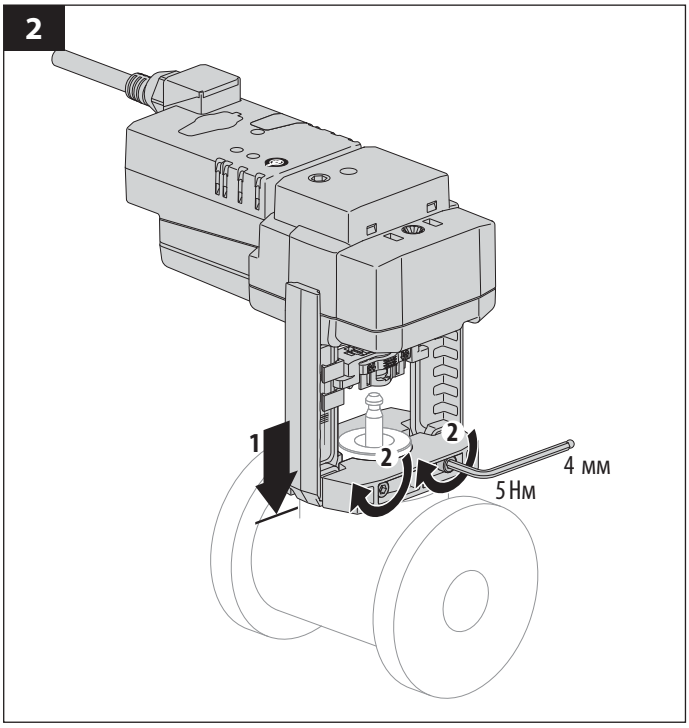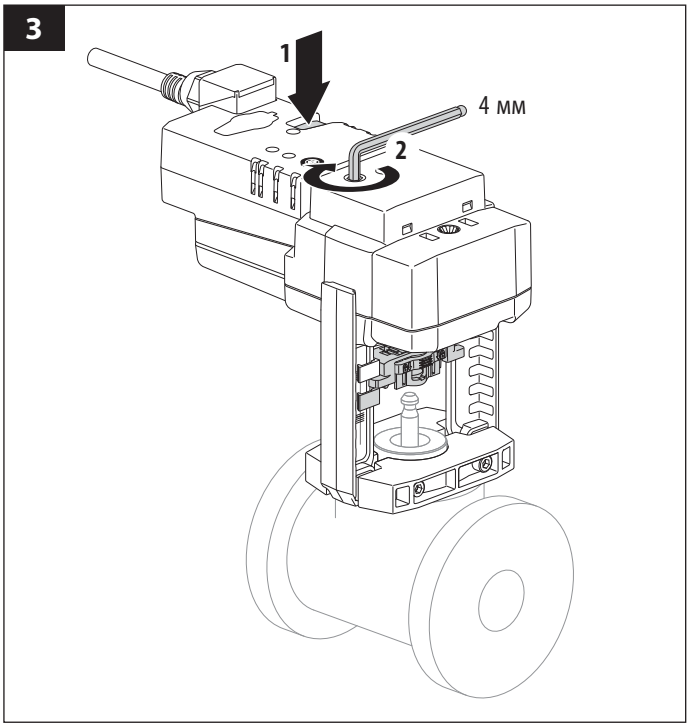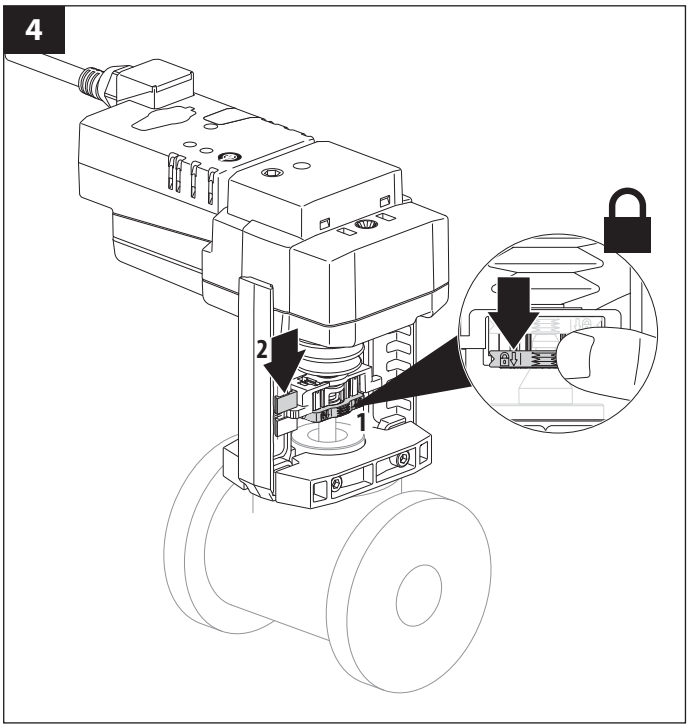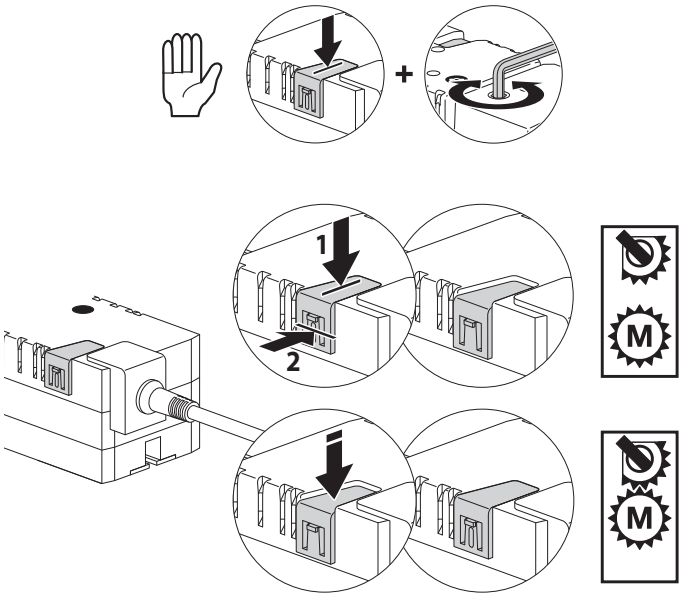
Установка привода LV / NV / SV