TR230-3 Поворотный электропривод для шаровых кранов

Поворотный электропривод для 2-х и 3-ходовых шаровых кранов

- **Крутящий момент 2 Нм для DN 15**
- **Номинальное напряжение 230 В ~**
- **Управление: откр./закр. , 3-позиционное**

Применение
Приведение в действие запорных шаровых кранов

Простая прямая установка
Простая прямая установка на шаровой кран при помощи одного винта. Положение установки по отношению к шаровому крану может выбираться с шагом 90°.

Ручное управление
Возможно ручное управление при помощи рычага (при нажатом рычаге с самовозвратом редуктор выводится из зацепления)

Продолжительность импульса ≥ 0,5 с.

Схема подключения

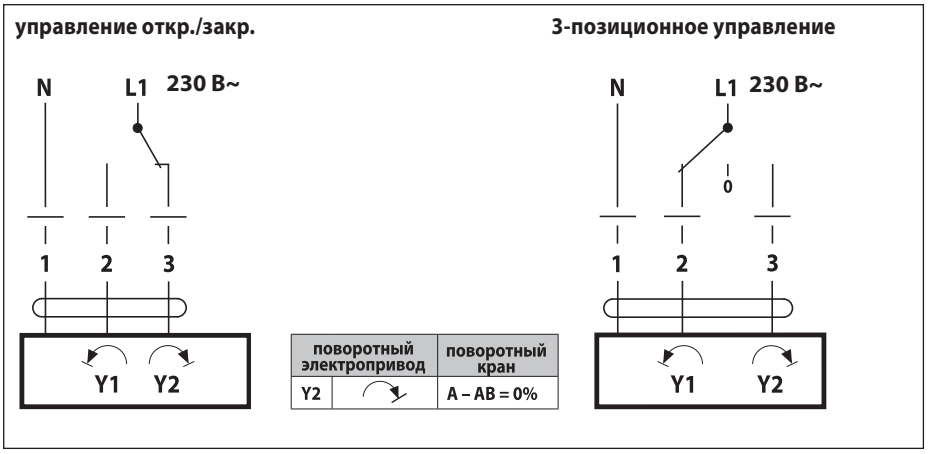

Технические данные

Номинальное напряжение	230 В ~ 50/60 Гц
Диапазон номинального напряжения	207…253 В ~
Расчетная мощность	1 ВА
Потребляемая мощность:	1 Вт
Соединение:	Кабель: 1 м , 3 x 0,75 мм²
Параллельное соединение	невозможно
Крутящий момент (номинальный)	Мин. 2 Нм (при номинальном напряжении)
Ручное управление	Редуктор выводится из зацепления при помощи рычага
Время поворота	105 с / 90° ∢
Уровень шума	Макс. 35 дБ
Индикация положения	Механический указатель
Класс защиты	II все изолировано ⧈
Степень защиты корпуса	IP40
Температура окружающей среды	–7…+50° C
Температура переносимой среды	+5…+100° C (шаровой кран)
Температура хранения	–40…+80° C
Влажность окружающей среды	95% отн., не конденсир. (по EN 60730-1)
Техническое обслуживание	Не требуется
Вес	≈ 400 г

Габаритные размеры (мм)

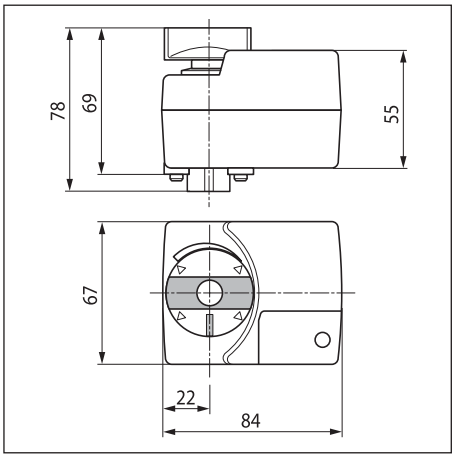

TR24 Поворотный электропривод для шаровых кранов

Поворотный электропривод для 2-х и 3-ходовых шаровых кранов

- **Крутящий момент 2 Нм для DN 15**
- **Номинальное напряжение 24 В ~/=**
- **Управление: откр./закр., 3-позиционное**

Применение

Приведение в действие запорных шаровых кранов

Простая прямая установка

Простая прямая установка на шаровой кран при помощи одного винта. Положение установки по отношению к шаровому крану может выбираться с шагом 90°.

Ручное управление

Возможно ручное управление при помощи рычага (при нажатом рычаге с самовозвратом редуктор выводится из зацепления)

Схема подключения

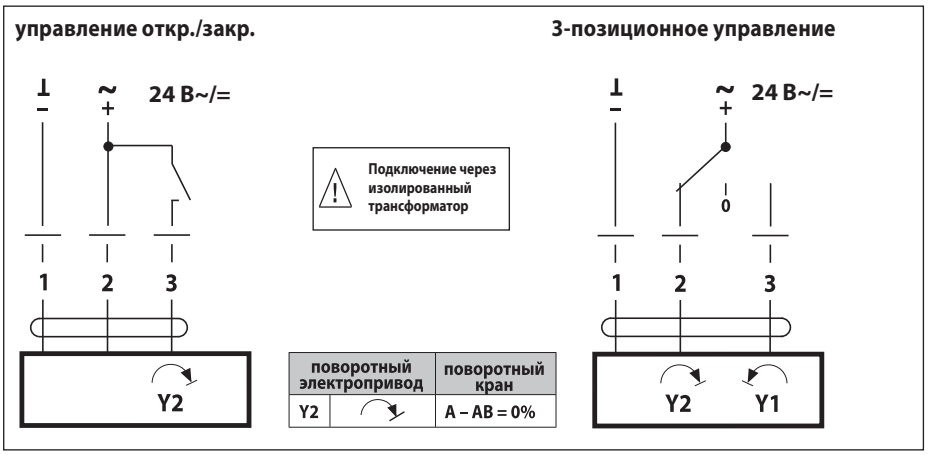

Технические данные

Номинальное напряжение	24 В ~ 50/60 Гц 24 В=
Диапазон номинального напряжения	19,2…28,8 В ~ 21,6…28,8 В=
Расчетная мощность	0,5 ВА
Потребляемая мощность:	0.5 Вт
Соединение:	Кабель: 1 м, 3 x 0,75 мм²
Параллельное соединение	Возможно с учетом мощностей
Крутящий момент (номинальный)	Мин. 2 Нм при номинальном напряжении
Ручное управление	Редуктор выводится из зацепления при помощи рычага
Время поворота	100 с / 90°
Уровень шума	Макс. 35 дБ
Индикация положения	Механический указатель
Класс защиты	III для низких напряжений
Степень защиты корпуса	IP40
Температура окружающей среды	-7…+50° C
Температура переносимой среды	+5…+100° C (шаровой кран)
Температура хранения	-40…+80° C
Влажность окружающей среды	95% отн., не конденсир.(по EN 60730-1)
Техническое обслуживание	Не требуется
Вес	≈ 400 г

Важно

Для предотвращения повреждения привода при применении 3-позиционного импульсного управления нужно убедиться, что продолжительность импульса, генерируемого 3-позиционным контроллером, соответствует времени достижения приводом конечного положения. Конечные выключатели электропривода блокируют работу привода на 7 секунд, затем привод начинает работать заново.
Если условия блокировки привода сохраняются и далее, то привод включается каждые 2 минуты 15 раз с периодичностью в 2 часа.
Для синхронной работы приводов с 3-позиционным управлением при параллельном подключении, приводы должны синхронизироваться один раз в неделю (путем установки сигнала управляющего контроллера 0…100%). Продолжительность импульса ≥ 0,5 с.

Габаритные размеры (мм)

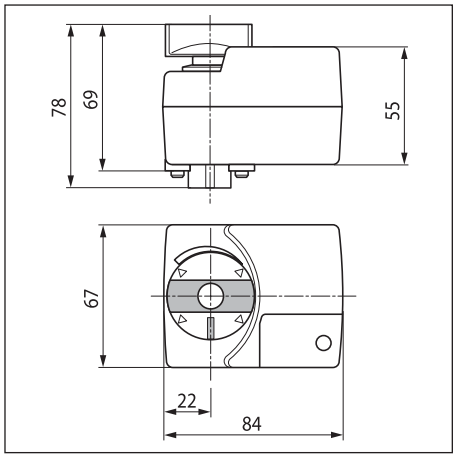

TR24-3 Поворотный электропривод для шаровых кранов

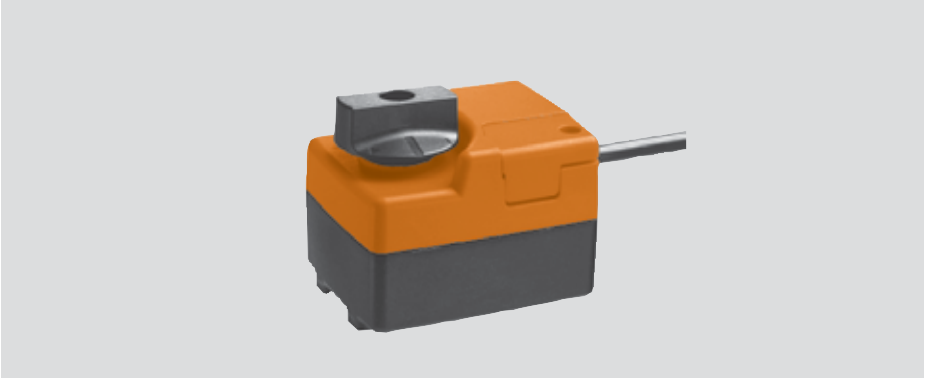

Поворотный электропривод для 2- и 3-ходовых регулирующих кранов и 2- и 3-ходовых запорных кранов TR24-3 для DN15

3-позиционный электропривод (24 В~)

Управление 3-позиционное или открыто/закрыто

Применение

Приведение в действие регулирующих шаровых кранов или запорных шаровых кранов.

Принцип действия

3-позиционное управление для регулирующих шаровых кранов и управление открыто/закрыто для запорных шаровых кранов.

Особенности изделия

Простая прямая установка на шаровой кран при помощи одного винта. Положение установки по отношению к шаровому крану может выбираться с шагом 90˚.

Надежность функционирования: Электропривод защищен от перегрузок и останавливается автоматически при достижении конечных положений.

Ручное управление возможно при помощи рычага (редуктор остается выведенным из зацепления пока рычаг с самовозвратом находится в нажатом состоянии).

Схема подключения

3-позиционное управление для регулирующих шаровых кранов

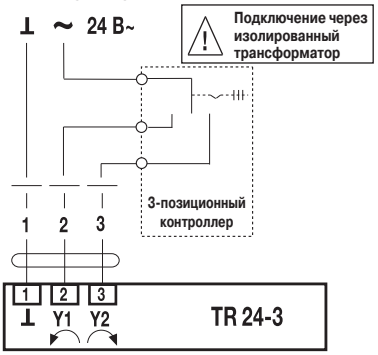

	Электро-привод	Регулирующий шаровой кран
Y1	1	A-AB = 100%
Y2	0	A-AB = 0%

Двухпозиционное (открыто/закрыто) управление для запорных шаровых кранов

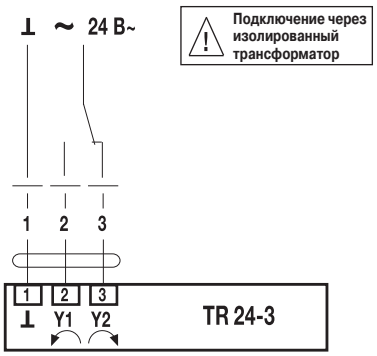

	Электро-привод	Запорный шаровой кран открыто/закрыто
Y1	1	A-AB = 100%
Y2	0	A-AB = 0%

Технические данные

Номинальное напряжение	24 В~ 50/60 Гц
Диапазон напряжения питания	19,2...28,8 В~
Расчетная мощность	1 ВА
Потребляемая мощность	1 Вт
Соединение	Кабель 1 м, 3 x 0,75 мм^2
Ручное управление	Временное выведение редуктора из зацепления
Крутящий момент	Мин. 2 Нм (при номинальном напряжении)
Угол поворота	90˚ ◁
Время поворота	105/90 с
Уровень шума	макс. 35 дБ (А)
Класс защиты	III (для низких напряжений)
Степень защиты	IP 40
Температура окружающей среды	-7...+50˚C (вместе с шаровым краном)
Температура переносимой среды	+5...+100˚C (шаровой кран)
Температура хранения	–40...+80˚C
Влажность	Соответствует EN 60730-1
Электромагнитная совместимость	Соответствует 89/336/EEC по CE
Режим работы	Соответствует типу 1 по EN 60730-1
Техническое обслуживание	Не требуется
Вес	0,3 кг

Габаритные размеры [мм]

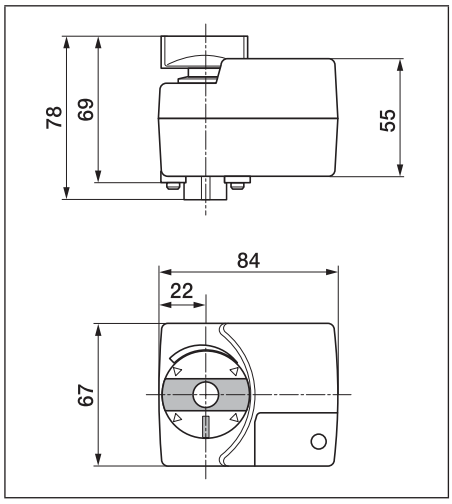

TR24-SR Поворотный электропривод для шаровых кранов

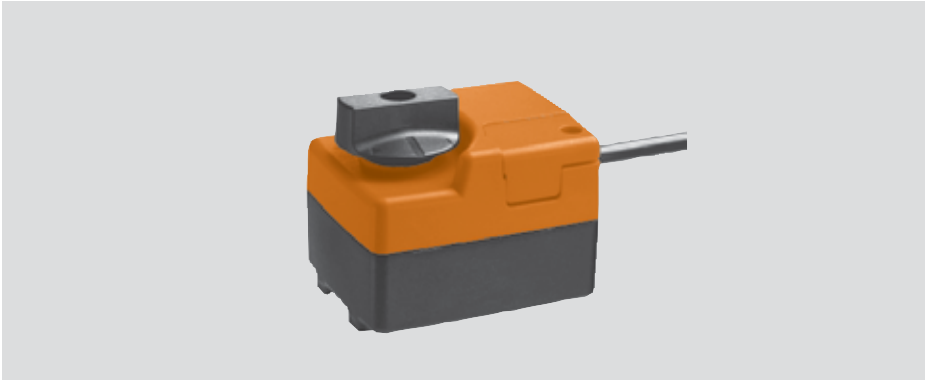

Поворотный электропривод для 2- и 3-ходовых регулирующих кранов TR24-SR для DN15

Электропривод плавной регулировки (24 В~/=)

Управление 0…10 В=

Применение

Приведение в действие регулирующих шаровых кранов.

Принцип действия

Плавная регулировка осуществляется посредством стандартного управляющего сигнала 0...10 В=.

Особенности изделия

Простая прямая установка на регулирующий шаровой кран при помощи одного винта. Положение установки по отношению к регулирующему шаровому крану может выбираться с шагом 90°.

Надежность функционирования: Электропривод защищен от перегрузок и останавливается автоматически при достижении конечных положений.

Ручное управление возможно при помощи рычага (редуктор остается выведенным из зацепления пока рычаг с самовозвратом находится в нажатом состоянии).

Схема подключения

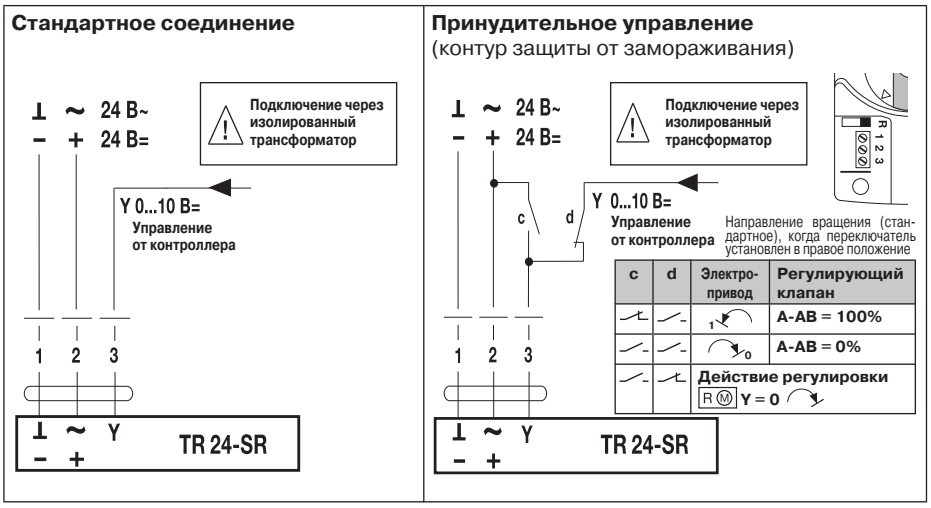

Технические данные

Номинальное напряжение	24 В~ 50/60 Гц, 24 В=
Диапазон напряжения питания	19,2…28,8 В~
Расчетная мощность	1 ВА
Потребляемая мощность	0,5 Вт
Соединение	Кабель 1 м, 3 x 0,75 мм^2
Ручное управление	Временное выведение редуктора из зацепления
Крутящий момент	Мин. 2 Нм (при номинальном напряжении)
Угол поворота	90° ◁
Время поворота	90 с
Уровень шума	макс. 35 дБ (А)
Класс защиты	**III** (для низких напряжений)
Степень защиты	IP 40
Температура окружающей среды	-7…+50°C (вместе с шаровым краном)
Температура переносимой среды	+5…+100°C (шаровой кран)
Температура хранения	–40…+80°C
Влажность	Соответствует EN 60730-1
Электромагнитная совместимость	Соответствует 89/336/EEC по CE
Режим работы	Соответствует типу 1 по EN 60730-1
Техническое обслуживание	Не требуется
Вес	0,3 кг

Габаритные размеры [мм]

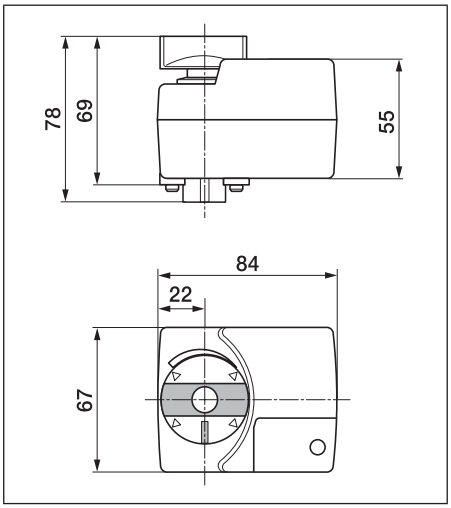

TR… с R… Инструкции по установке и габаритные размеры

Установка поворотного электропривода TR… на шаровой кран R…

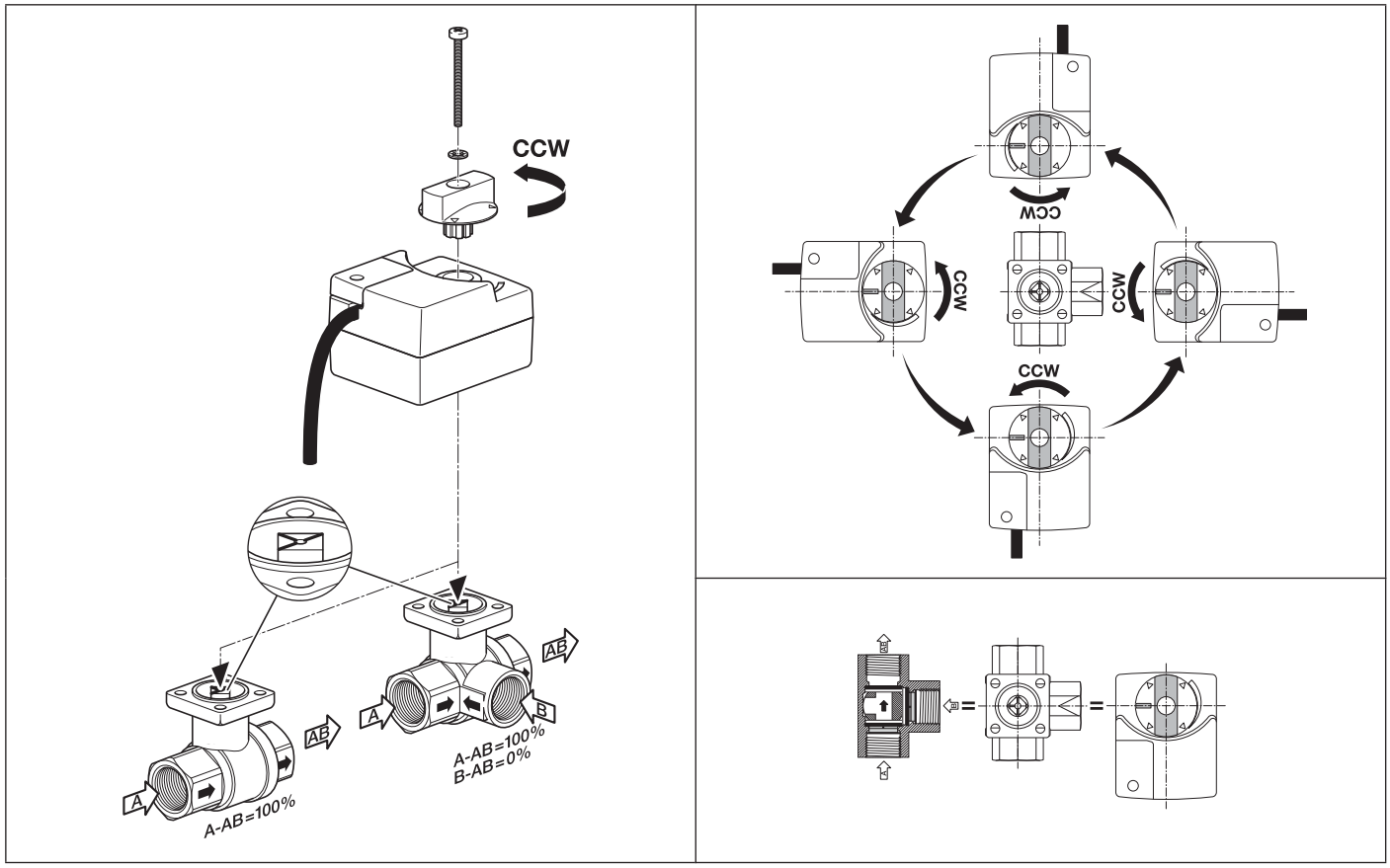

Габаритные размеры устройства в сборе, TR… + R…

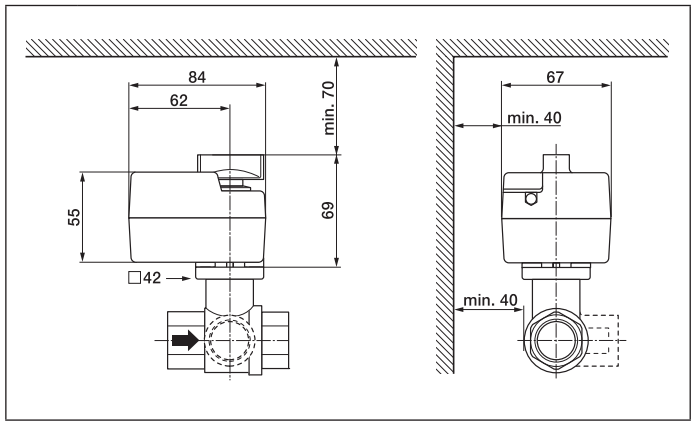

Условия поставки R…+TR…
- Шаровой кран открыт
- Рычаг поворотного электропривода в конечном положении против часовой стрелки (ccw)
- Кабель подключен к порту A